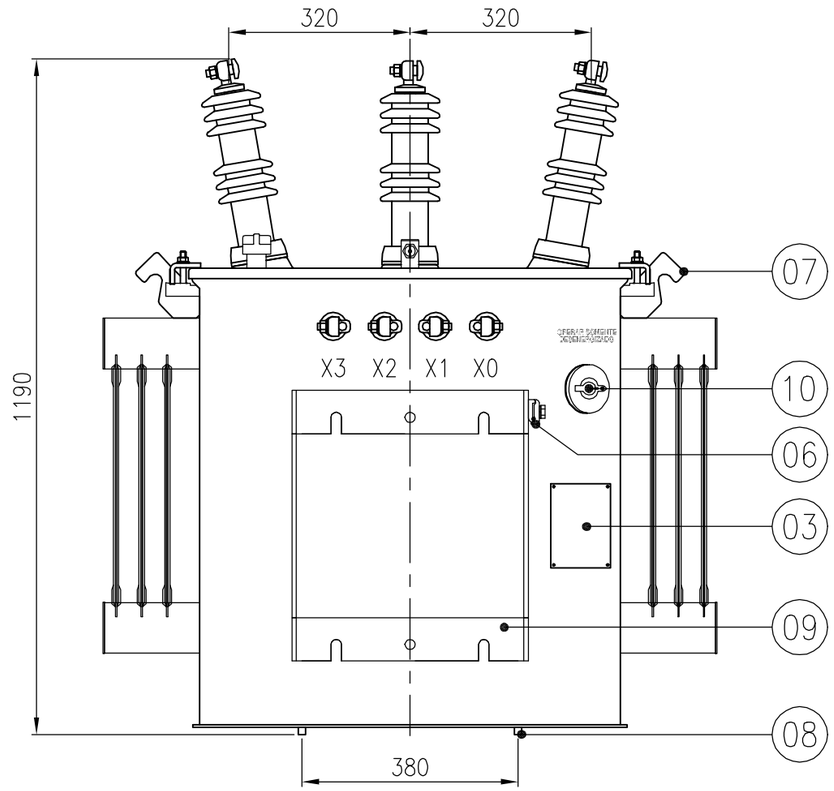

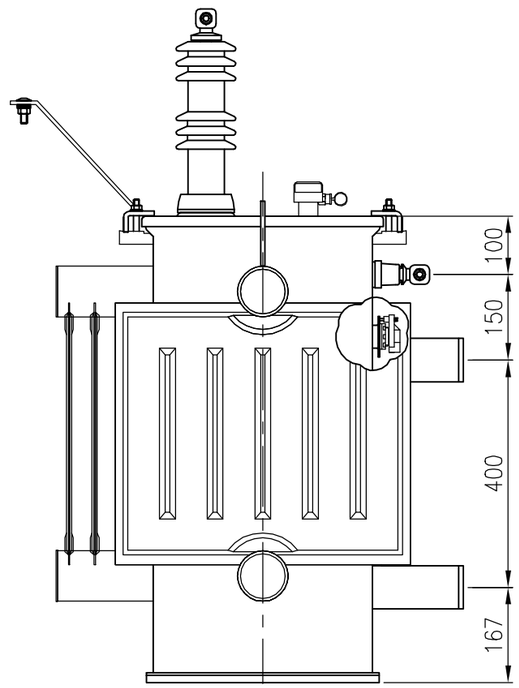

MASAS APROXIMADAS		
PARTE ACTIVA :		255 kg
CUBA Y ACESSORIOS :		150 kg
ACEITE :	145 l	130 kg
TOTAL :		535 kg

TOLERANCIAS, CUANDO NO INDICADAS EN LAS DIMENCIONES, SERÁN:

HASTA		1000	±15
1001	A	2000	±25
2001	A	3000	±40
3001	A	4000	±60
SOBRE		4000	±80

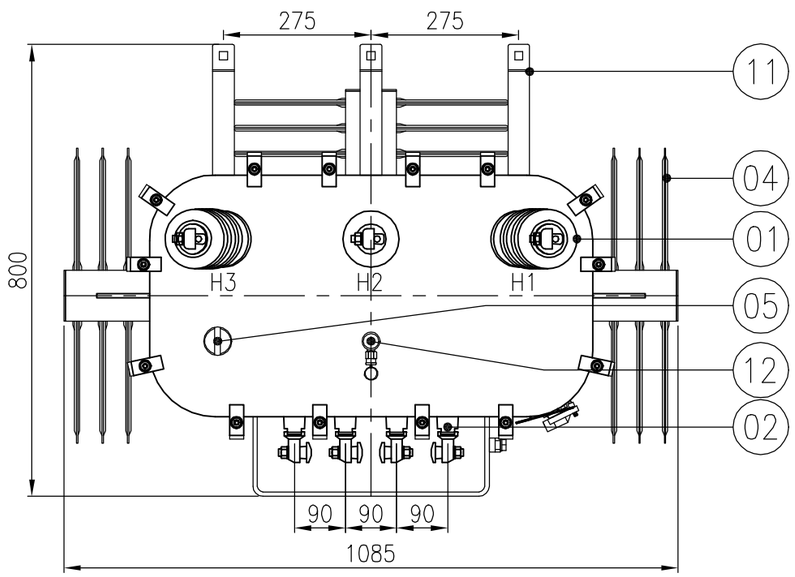

Pos. Pos.	Quantidade Quantity	Material Material	Denominação Designation	Documento Document	Dimensão Dimension	Massa (Kg) Mass
12	01		VÁLVULA PARA ALIVIO DE SOBREPRESIÓN DEL TRANSFORMADOR			
11	03		SUPORTE APARTARRAYO			
10	01		ACCIONAMIENTO DEL CONMUTADOR			
9	01		APOYO PARA FIJACIÓN AL POSTE			
8	01		BASE DE APOYO			
7	02		GANCHOS DE IZAJE DEL TRANSFORMADOR			
6	01		CONECTOR DE PUESTA A TIERRA PARA CABOS DE 10 HASTA 70 mm2			
5	01		DISPOSITIVO DE LLENADO			
4	03		RADIADOR FIJO			
3	01		PLACA DE CARACTERÍSTICAS			
2	04		AISLADOR BAJA TENSIÓN 1,2kV/160A			
1	03		AISLADOR ALTA TENSIÓN 24,2kV/160A			

PESO BRUTO / GROSS WEIGHT	0,0000 kg	PESO LIQUIDO / NET WEIGHT	0,0000 kg	ESC / SCALE	1:10.8		
500001258506			MARCOSPS		RUDINEI	16.01.2017	00
ECM ECM	LOC LOC	RESUMO MODIFICAÇÃO SUMMARY OF MODIFICATIONS	EXECUTADO EXECUTED	VERIFICADO CHECKED	LIBERADO RELEASED	DATA DATE	VER VER

EXEC. / EXECUTED	MARCOSPS	TRANSFORMADOR O 100kVA 22,9CST/0,4kV	10004694164
VERIF. / CHECKED			000 / 00
LIBER. / RELEASED	RUDINEI		
DATA LB / REL DT	16.01.2017	WTD BLUMENAU TECNICO	FOLHA / SHEET 1 / 1

CÓPIA SEM CONTROLE

LIBERADO

ACD A3

Propriedade da WEG. Proibida reprodução sem autorização prévia. / WEG's property. Forbidden reproduction without previous authorization.