MASAS APROXIMADAS		
PARTE ACTIVA (kg)		311 kg
CUBA Y ACESSORIOS (kg)		172 kg
ACEITE (VOLUMEN/MASA):	174 L	155 kg
TOTAL:		638 kg

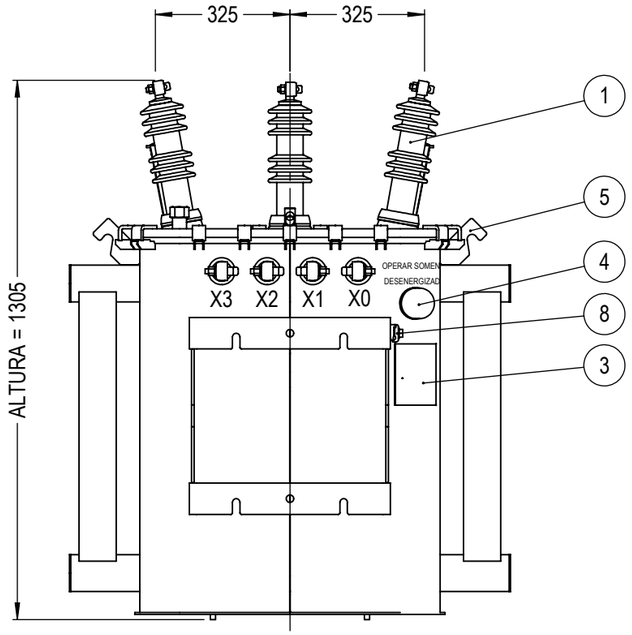

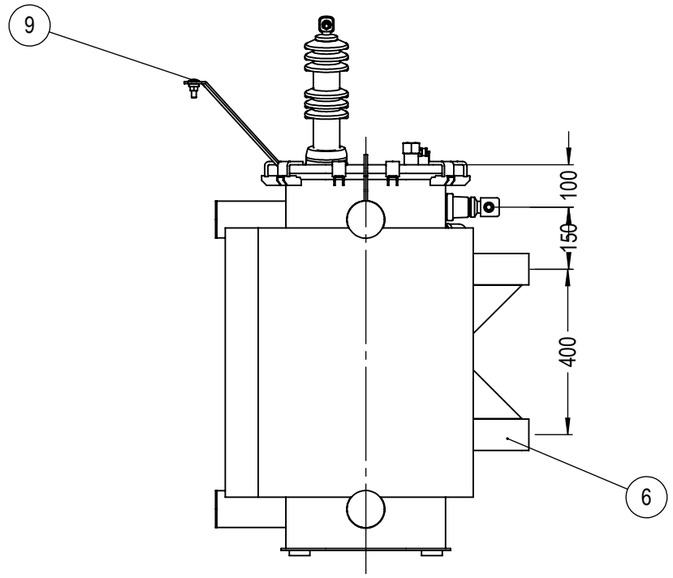

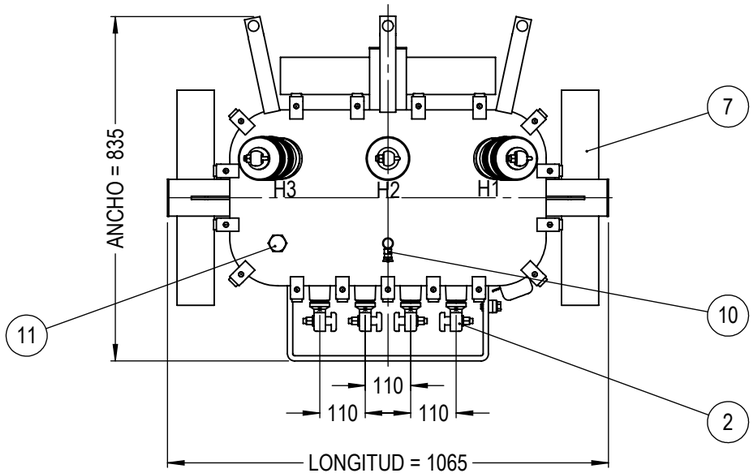

TOLERANCIAS PARA LA APROBACIÓN, SI NO SE INDICA EN LAS DIMENSIONES, SERÁN DE:			
HASTA		1000	± 15
1001	A	2000	± 25
2001	A	3000	± 40
3001	A	4000	± 40
POR ENCIMA	DE	4000	± 80

ITEM	QTD	DESCRIÇÃO
11	1	DISPOSITIVO DE LLENADO
10	1	VÁLVULA PARA ALIVIO DE SOBREPRESIÓN DEL TRANSFORMADOR
9	3	SUPORTE APARTARRAYO
8	1	CONECTOR DE PUESTA A TIERRA PARA CABOS DE 10 A 70mm²
7	3	RADIADOR FIJO
6	2	APOYO PARA FIJACIÓN AL POSTE
5	2	GANCHOS DE IZAJE DEL TRANSFORMADOR
4	1	ACCIONAMIENTO DEL CONMUTADOR
3	1	PLACA DE CARACTERÍSTICAS
2	4	AISLADOR BAJA TENSIÓN 1,3/400A TERMINAL PARA CABLES 70 A 300mm²
1	3	AISLADOR ALTA TENSIÓN 24,2kV/160A PARA CABLES DE 10 A 70mm²

MASSA BRUTA/GROSS WEIGHT	476,52 kg	MASSA LÍQUIDA/NET WEIGHT	476,52 kg	ESCALA/SCALE	1:20

ECM	LOC	RESUMO DE MODIFICAÇÕES *SUMMARY OF MODIFICATIONS*	EXECUTADO *EXECUTED*	VERIFICADO *CHECKED*	LIBERADO *RELEASED*	DATA *DATE*	VER
500001509731		EMISSÃO INICIAL	LEONARDOHS		RUDINEI	05/10/2018	00

EXEC	LEONARDOHS	TRANSFORMADOR O 150kVA 22,9CST/0,4kV S	10006102107
VERIF/CHECKED			
LIBER/RELEASED	RUDINEI	CP 14618008	000 / 00
DT LIBER/REL DT	05/10/2018	WTD BLUMENAU ENGENHARIA DE PRODUTO	FOL/SHEET 1 / 1

TODAS AS DIMENSÕES SÃO DADAS EM mm.

SWD - A3

Propriedade da WEG. Proibida reprodução sem autorização prévia./ WEG's property. Forbidden reproduction without previous authorization.