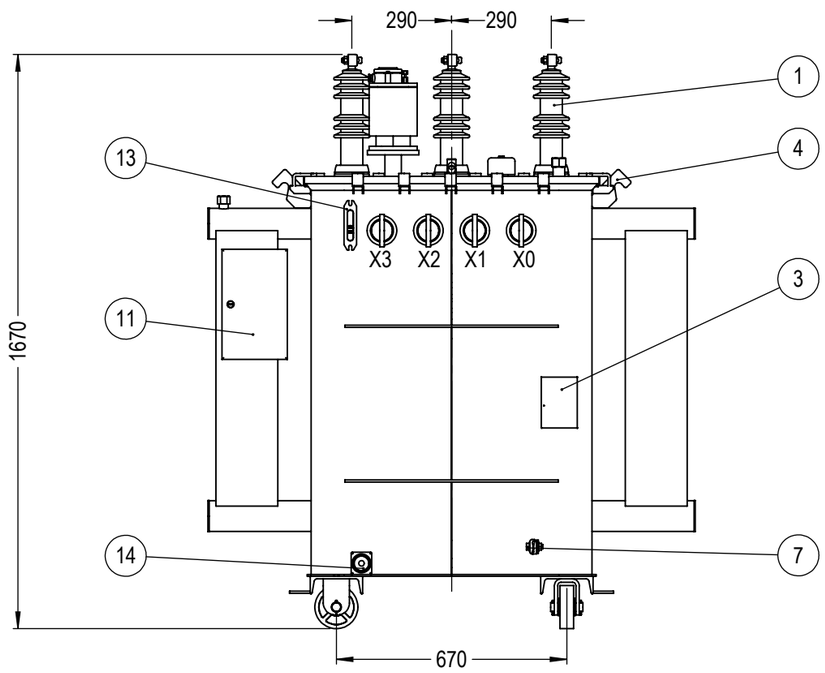

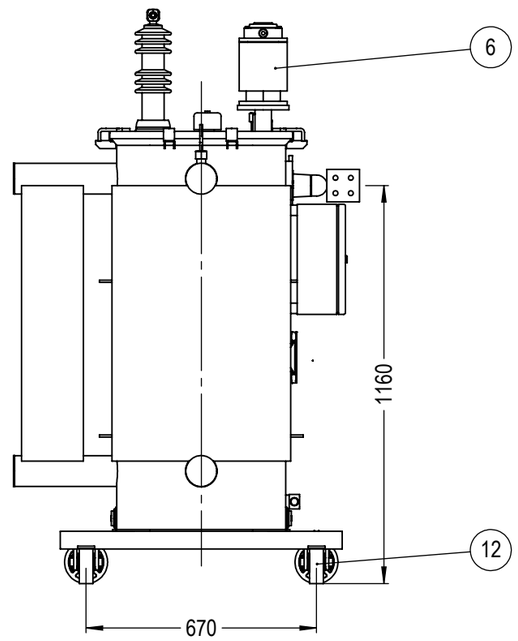

MASSAS APROXIMADAS		
PARTE ACTIVA (kg)		600 kg
CUBA E ACESSÓRIOS (kg)		377 kg
ACEITE (VOLUME/MASSA):	315 L	280 kg
TOTAL:		1257 kg

TOLERANCIAS PARA LA APROBACIÓN, SI NO SE INDICA EN LAS DIMENSIONES, SERÁN DE:			
HASTA		1000	± 15
1001	A	2000	± 25
2001	A	3000	± 40
3001	A	4000	± 40
POR ENCIMA	DE	4000	± 80

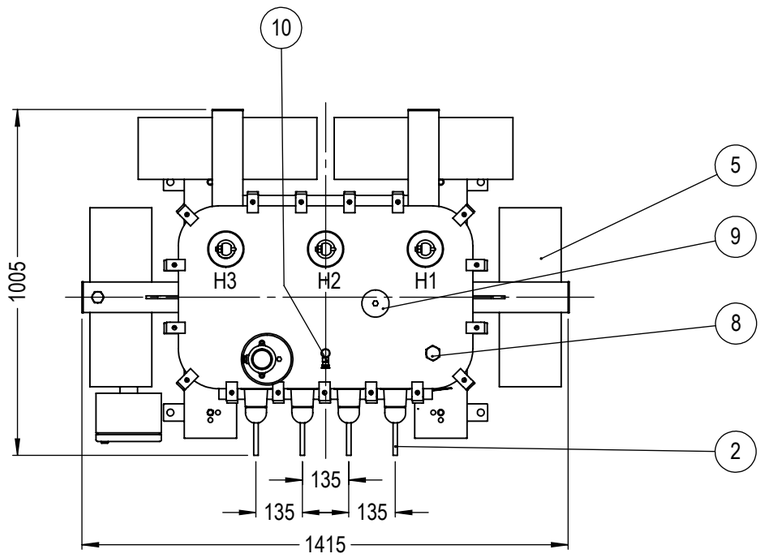

ITEM	QTD	DESCRIÇÃO
14	2	INDICADOR IMPACTO MAG2000
13	1	VISOR DE NIVEL DEL ACEITE
11	1	PANELES DE CONTROL
10	1	VÁLVULA PARA ALIVIO DE SOBREPRESIÓN
9	1	ACCIONAMIENTO DEL CONMUTADOR
8	1	DISPOSITIVA DE LLENADO
7	1	TERMINAL DE PUESTA TIERRA PARA CABLES DE 10 A 70mm²
6	1	RELE PRESION SUBITA
5	1	RADIADOR FIJO
4	2	GANCHOS DE IZAJE DEL TRANSFORMADOR
3	1	PLACA DE CARACTERÍSTICAS
2	4	AISLADOR BAJA TENSIÓN 1,3kV/800A
1	3	AISLADOR ALTA TENSIÓN 24,2kV/160A

MASSA BRUTA/GROSS WEIGHT	kg	MASSA LÍQUIDA/NET WEIGHT	kg	ESCALA/SCALE	1:20

ECM	LOC	RESUMO DE MODIFICAÇÕES *SUMMARY OF MODIFICATIONS*	EXECUTADO *EXECUTED*	VERIFICADO *CHECKED*	LIBERADO *RELEASED*	DATA *DATE*	VER
500001316149		EMISSÃO INICIAL	marcosps		rudinei	26/06/2017	00

EXEC	marcosps	TRANSFORMADOR O 315kVA 22,9CST/0,4kV S	10005022607
VERIF/CHECKED			
LIBER/RELEASED	rudinei	CP 14010600	000 / 00
DT LIBER/REL DT	26/06/2017	WTD BLUMENAU ENGENHARIA DE PRODUTO	FOL/SHEET 1 / 1

SWD - A3

TODAS LAS DIMENSIONES EM mm.

Propriedade da WEG. Proibida reprodução sem autorização prévia./ WEG's property. Forbidden reproduction without previous authorization.