MASAS APROXIMADAS	
PARTE ACTIVA :	945 kg
CUBA Y ACESSORIOS :	505 kg
ACEITE : 560 l	500 kg
TOTAL :	1950 kg

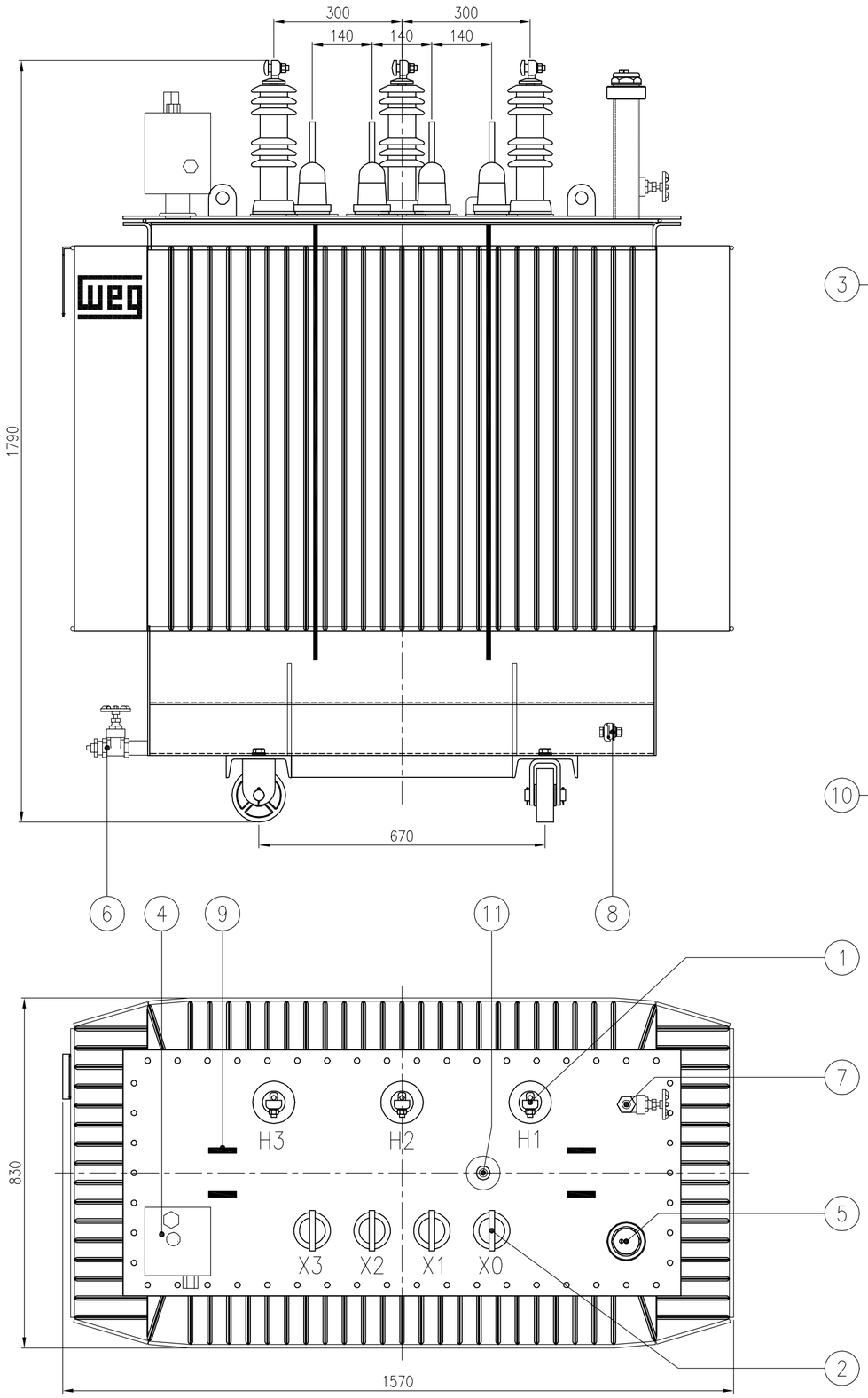

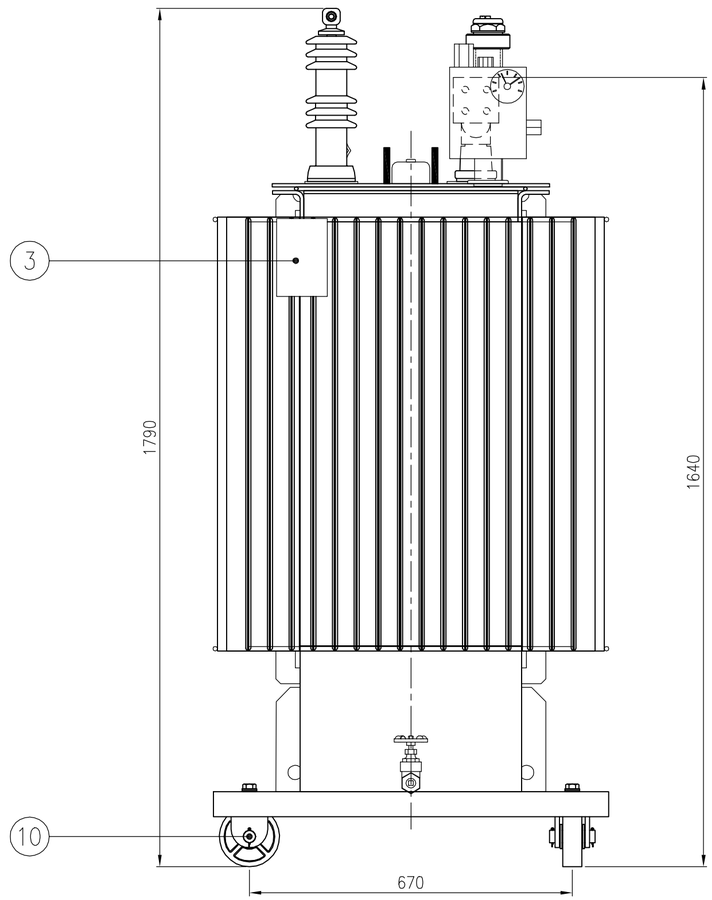

TOLERANCIAS, CUANDO NO INDICADAS EN LAS DIMENCIONES, SERÁN:		
HASTA	1000	±15
1001 A	2000	±25
2001 A	3000	±40
3001 A	4000	±60
SOBRE	4000	±80

Item	QT	Denominação
11	01	ACCIONAMIENTO DEL CONMUTADOR SIN TENSIÓN
10	04	RUEDA BIDIRECIONAL PLANA Ø127 x 40
9	04	HOJAL PARA SUSPENSIÓN DEL TRANSFORMADOR COMPLETO
8	02	CONECTOR DE PUESTA A TIERRA PARA CABLES DE 10 HASTA 70 mm²
7	01	VÁLVULA SUPERIOR PARA FILTRO PRENSA ø1"
6	01	VÁLVULA DE DRENAJE CON CONEXIÓN PARA FILTRO PRENSA Y MUESTRA ø1
5	01	VÁLVULA DE ALIVIO DE PRESIÓN SIN CONTACTO
4	01	DISPOSITIVO MULTIFUNCIONAL
3	01	PLACA DE CARACTERÍSTICA
2	04	AISLADORES DE BAJA TENSIÓN 1,3kV/800A CON TERMINAL TIPO BARRA CON 4 AGUJEROS NEMA
1	03	AISLADORES DE ALTA TENSIÓN 25kV/160A CON CONECTOR PARA CABLE DE 10 HASTA 70 mm²

PESO BRUTO / GROSS WEIGHT	0,000 kg	PESO LIQUIDO / NET WEIGHT	0,000 kg	ESC / SCALE	1:9

ECM	LOC	RESUMO MODIFICAÇÃO / SUMMARY OF MODIFICATIONS	EXECUTADO / EXECUTED	VERIFICADO / CHECKED	LIBERADO / RELEASED	DATA / DATE	VER / VER
500001231953	-	EMISSÃO INICIAL	T-ANTONIOPN		RUDINEI	28.10.2016	00

EXEC. / EXECUTED	T-ANTONIOPN	TRANSFORMADOR O 500kVA 22,9CST/0,4kV S	10004567466
VERIF. / CHECKED			000 / 00
LIBER. / RELEASED	RUDINEI	CP 13723410	
DATA LB / REL DT	28.10.2016	WTD BLUMENAU TÉCNICO	FOLHA / SHEET 01 / 01

A2 ACD

LIBERADO

CÓPIA SEM CONTROLE

Propriedade da WEG. Proibida reprodução sem autorização prévia. / WEG's property. Forbidden reproduction without previous authorization.