MOTOR TRI/MONOFÁSICO WEG

WEG - W12 TRIFÁSICO/MONOFÁSICO

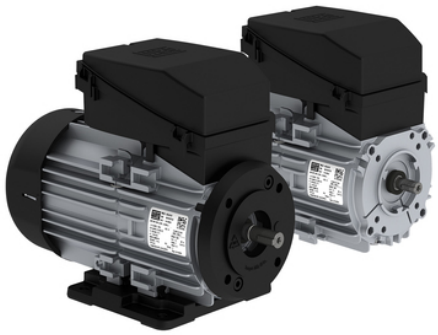

La línea W12 ha sido desarrollada para ofrecer versatilidad y eficiencia. Con bridas, pies, cajas y tapas de cajas de conexión en polímero industrial de alta resistencia y carcasa de aluminio sin mecanizado, el motor tiene el peso más bajo para aplicaciones robustas, lo que le confiere aún más posibilidades. Todo eso con la garantía y confiabilidad de la marca WEG.

Especificaciones

Competitivo, versátil, tecnológico y eficiente.

- Forma constructiva: B14T, B34, B5 y B35
- Carcasa bipartida de aluminio
- Bridas: C-80 (propia carcasa), C-90, C-105 y FF-115
- Grado de protección: IP54 (estándar) y IP55 (opcional)
- Bridas, pies, cajas de conexión y tapa deflectora de polímero industrial de alta resistencia
- Etiqueta adhesiva para identificación del motor
- Sistema de acoplamiento rápido snap fit para fijación de la tapa de la caja de conexión, cubierta trasera y pies)

Características Técnicas

MOTOR W12 MONOFÁSICO 0,33HP

Código	1215360777
Potencia	0,33HP
Voltaje	220V
Fase	Monofásico
Polaridad	TETRAPOLAR

MOTOR W12 TRIFÁSICO 0,75HP

Código	1215360376
Potencia	0,75HP
Voltaje	220-380V
Fase	Trifásico
Polaridad	BIPOLAR

MOTOR W12 MONOFÁSICO 0,25HP

Polaridad	TETRAPOLAR
Código	1215360510

MOTOR W12 TRIFÁSICO 0,50HP

Polaridad	BIPOLAR
Código	1215360377

Potencia	0,25HP
Voltaje	220V
Fase	Monofásico

Potencia	0,50HP
Voltaje	220-380V
Fase	Trifásico

MOTOR W12 TRIFÁSICO 0,33HP

Código	1215360774
Potencia	0,33HP
Voltaje	220-380V
Fase	Trifásico
Polaridad	TETRAPOLAR

MOTOR W12 TRIFÁSICO 0,50HP

Código	1215360509
Potencia	0,50HP
Voltaje	220-380V
Fase	Trifásico
Polaridad	TETRAPOLAR